Adjustable paving support
Ficha técnica SOPNMR_esp
Ed. 001 - 20201015

Suimco

Soporte NM con cabezal para rastrel de aluminio

Soportes NM regulables en altura desde 25 mm a 935 mm

DESCRIPCIÓN

Soporte para suelos elevados regulable en altura NM, con una base cilíndrica de apoyo, un tornillo intermedio, y un cabezal especial para rastreles de aluminio

La base está provista de agujeros para el drenaje de agua y de 4 líneas precortadas para facilitar el corte de la base en caso de ser necesario. (esquinas, perímetros)

Permite crear suelos elevados entre 25 y 270 mm, con regulación milimétrica.

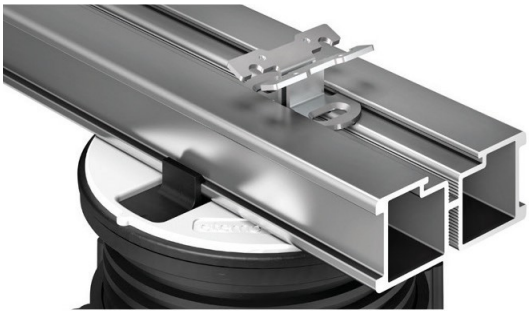

CARACTERÍSTICAS

- Fabricado en polipropileno y cargas minerales.
- Resistente a las temperaturas entre - 40ºC y + 120ºC.
- Resistente a a los agentes atmosféricos, a los ácidos, al envejecimiento y a los rayos ultravioletas.
- Producto respetuoso con el medio ambiente, 100% reciclable.
- Producto compatible con todos los tipo de membrana impermeabilizante
- Base: superficie de la base 320 cm², de diámetro de 205 mm
- Resistencia a la compresión superior a 1.200 Kg / soporte, consulte con nuestro departamento técnico-comercial.

MATERIA PRIMA

Soporte fabricado en polipropileno (80%) y cargas minerales.

IMPACTO MEDIO AMBIENTAL

Material reciclable (no peligroso)

CAMPOS DE APLICACIÓN

Se utiliza para la realización de suelos en o pavimentos flotantes en zonas exteriores, como terrazas, cubiertas, patios, jardines, bordes de piscinas, siempre de uso peatonal. Uso privado y publico,

TIPO DE SUPERFICIE

Se puede aplicar sobre membrana impermeabilizantes, aislamiento de cubiertas, hormigón, ...sobre superficies compactas y sólidas

TIPO DE PAVIMENTO

- Baldosas: Elemento prefabricado autoportante para pavimentos exteriores con un espesor mínimo de 15 mm.
- Madera. Rastreles de madera y tarima de madera o de WPC
- Baldosas o madera sobre rastreles de aluminio

INSTALACIÓN

Los soportes se apoyan simplemente en la zona de instalación, no necesitan ningún tipo de adhesivo o ni ningún sistema de fijación

GAMA DE SOPORTES NM PARA RASTREL DE ALUMINIO

Código	Tipo	Altura regulable (mm)
SOPNMR01	NM1	25-40
SOPNMR02	NM2	40-70
SOPNMR03	NM3	60-100
SOPNMR04	NM4	90-160
SOPNMR05	NM5	150-270

PROLONGADOR PARA SOPORTE “NM” DE 165 MM

La combinación de los 5 soportes NM con el prolongador , para soportes NM, nos permite llegar hasta la altura de 935 mm

Prolongador

Soporte tipo NM con (n) Prolongadores
Alturas en mm

Tipo Soporte	H sin Prolongador	H Con 1 Prolongador	H Con 2 Prolongadores	H Con 3 Prolongadores	H Con 4 Prolongadores	H Con 5 Prolongadores
NM01	25-40					
NM02	40-70					
NM03	60-100	165 - 220	275 - 365	385 - 500	495 - 635	605 - 770
NM04	90-160	195 - 280	305 - 415	415 - 550	525 - 685	635 - 820
NM05	150-270	300 - 390	410 - 530	520 - 665	630 - 800	740 - 935

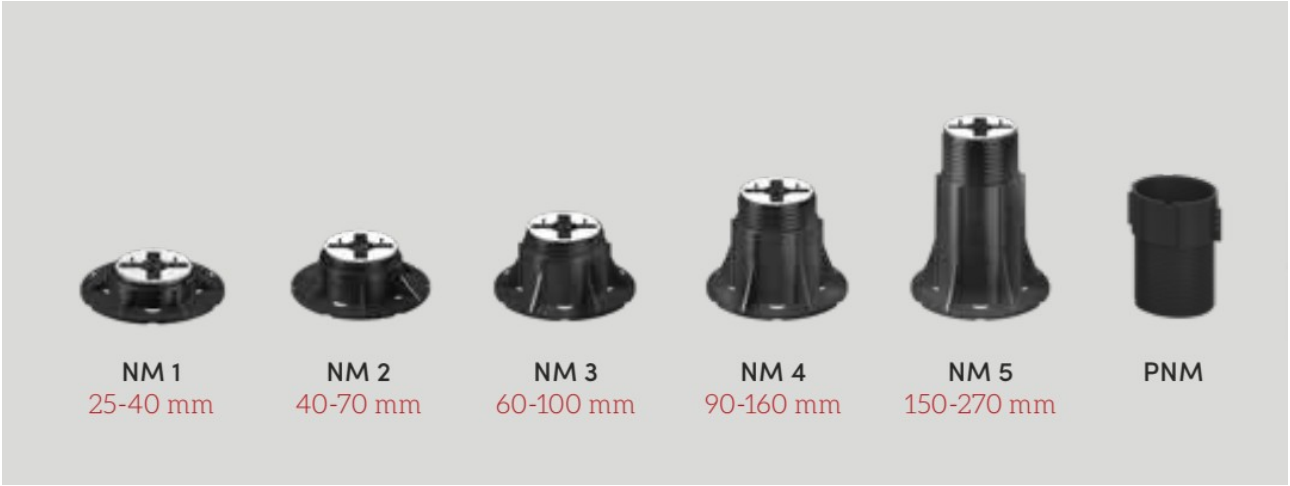

COMPONENTES DEL SOPORTE

El soporte tipo "NM", se compone de Base, Prolongador, Tornillo y Cabezal de las siguientes características:

Cabezal para rastreles:
Diámetro 110 mm, aletas de 12 mm de altura y espesor de las aletas 4 mm.

Tornillo
Tornillo intermedio equipado con un cierre de seguridad dispositivo antidesenroscamiento 5 tipos de tornillos de las siguientes alturas:

H1 (18 mm) H2 (32 mm) H3 (52 mm)
H4 (82 mm) H5 (142 mm))

Prolongador

Si es necesario uno o varios prolongadores(máximo 5) también cada prolongador con cierre de seguridad antidesenroscamiento.
H 165 nmm)

Base de diámetro 205 mm ± 1
Espesor base 2,5 mm ± 0,2
Superficie de apoyo: 330 cm² ±5
Cuatro tipos de base de las siguientes alturas
H1 (21 mm) H2 (36 mm)
H3 (56 mm) H4 (86 mm) H5 (145 mm)

CARACTERÍSTICAS Y PROPIEDADES

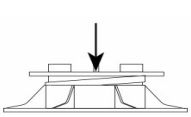

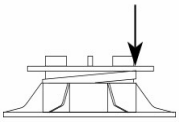

	Altura mínima (mm)	Altura máxima (mm)	Peso (Kg)
NM01	25 ±1,0	40 ±1,5	0,218 ± 5 %
NM02	40 ±1,0	70 ±1,5	0,275 ± 5 %
NM03	60 ±1,0	100 ±1,5	0,345 ± 5 %
NM04	90 ±1,0	160 ±1,5	0,441± 5 %
NM05	150 ±1,0	270 ±1,5	0,583± 5 %

Resistencia a la compresión central (kN)	Resistencia a la compresión excéntrica (kN
31,18	15,19
38,67	21,48
46,53	26,07
29,57	16,75
28,60	18,89

*Tests made by Giordano S.p.A. Institute of Bellaria-Igea Marina (RN)-Italy

Propiedades	Metodo	Unidades	Valores
Reacción al fuego*	UNI EN 13501-1:2009	Class	E
Resistencia bajas temperaturas		ºC	-40
SHORE		Shore d	70 ± 3

*Tests made by Giordano S.p.A. Institute of Bellaria-Igea Marina (RN)-Italy

ACCESORIOS NIVELACIÓN

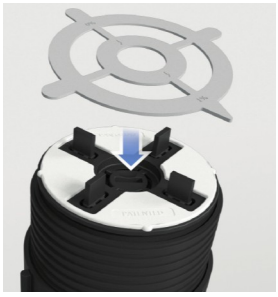

TW110, Compensador de pendientes 1%, diámetro 110 mm .
Se coloca con el soporte NM con el cabezal para baldosas con el soporte NM, en caso de ser necesario

Se pueden superponer hasta 2 ud, que permiten corregir pendientes de hasta un 2%

TW150 Compensador de pendientes 1%, diámetro 150 mm

Se coloca en la base del soporte NM, cuando se emplea el soporte NM con cabezal para rastrel de de madera o de aluminio.

Se pueden superponer hasta 2 ud, que permiten corregir pendientes de hasta un 2%

LH3 Disco Nivelador de 3 mm de espesor
Se utiliza como disco nivelador si es necesario.

RASTREL DE ALUMINIO Y CLIPS

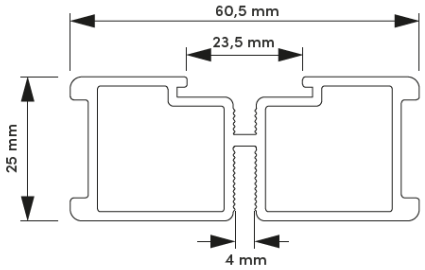

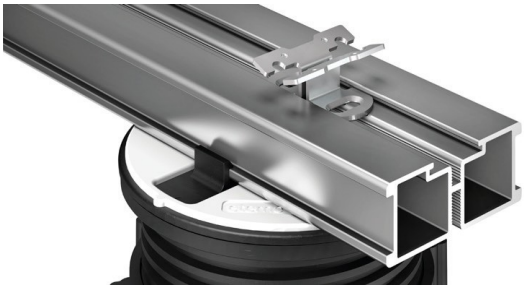

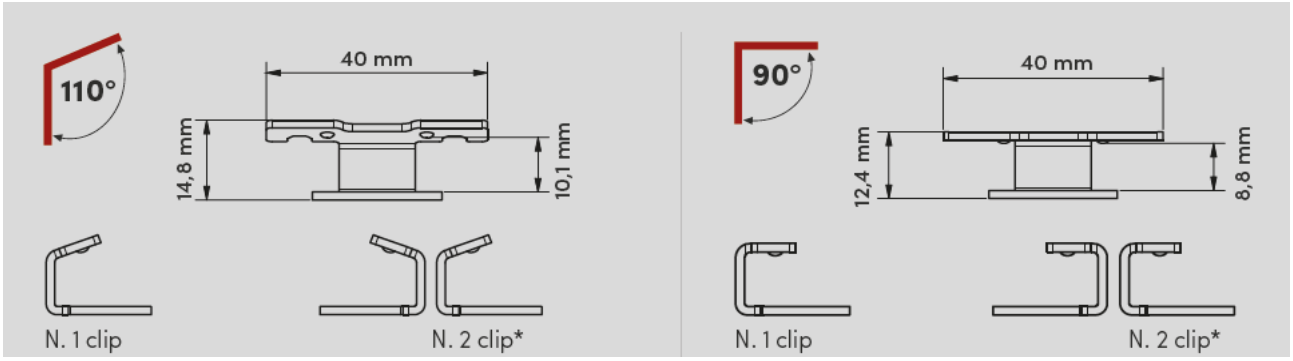

Fijación Lateral **Fijación Central** **Fijación Lateral** **Fijación Central**

Código	Decripción	Ud emb.
SOPTRVAL	Rastrel de aluminio de 25 x 60 mm y 2000 mm de longitud.	1
SOPCLP110	*Clip Central/Lateral 110°*	50
SOPCLP090	*Clip Central/Lateral 90°*	50
SOPRACR	Junta unión rastreles alumnio	1

EMBALAJE Y ALMACENAMIENTO

Los soporte están embalados en cajas de cartón
Los palets finalmente se embalan con film de polietileno
Es recomendable almacenar los materiales, protegidos de las inclemencias meteorológicas (almacenes interiores)

Nota:

Las características técnicas descritas se corresponden a los valores medios de los ensayos realizado por el fabricante en sus laboratorios. Se consideran indicativos y no vinculantes.

La información que aparece en la presente documentación en lo referido a modo de empleo y usos de los productos se basa en los conocimientos adquiridos por el fabricante y SUIMCO hasta el momento actual.

Los productos se han de almacenar y utilizar de forma correcta.

El funcionamiento adecuado de los productos dependerá de la calidad de la aplicación, de factores meteorológicos y de otros factores fuera del alcance del fabricante del producto y de SUIMCO.

Los datos se pueden modificar sin previo aviso

La presente ficha técnica pierde su validez con la aparición de una nueva edición

SUIMCO MATERIALES SLL

C/ Vern 8
17452 - Massanes
Girona - España
Tef. 972863020 - 972863040
Fax. 972874455

comercial@suimco.es
www.suimco.es